Casement Window (Split Arm Operator)/)

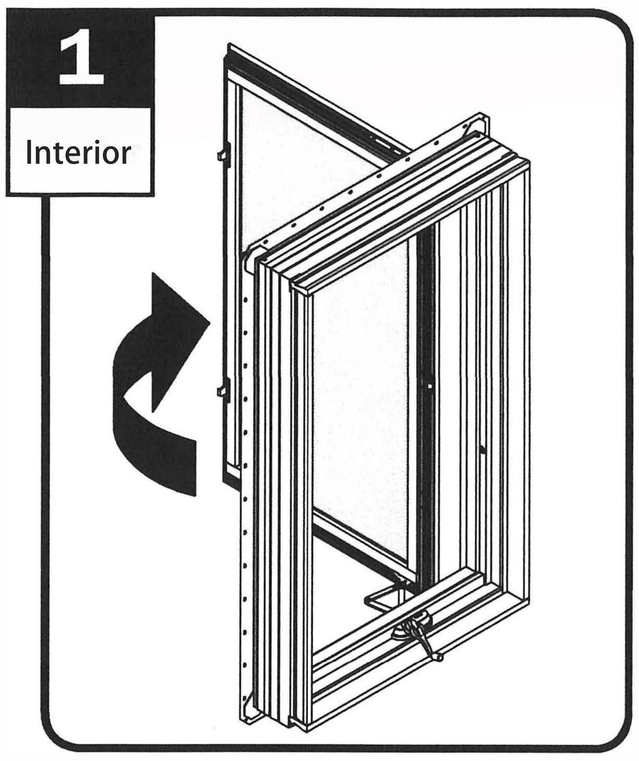

ハンドルを回してサッシを
開けます。

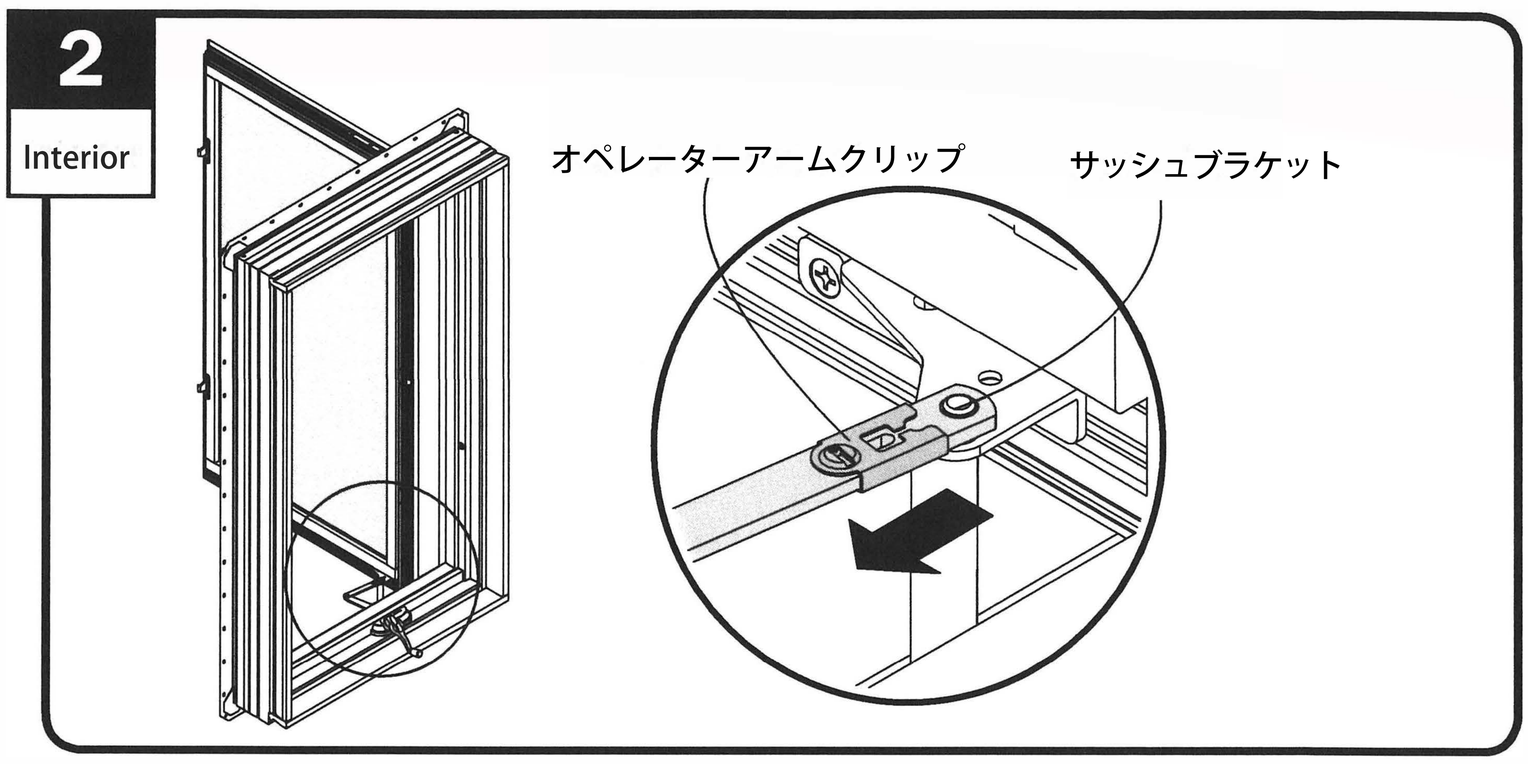

オペレーターアームクリップをスライドさせ、
サッシュブラケットを外します。

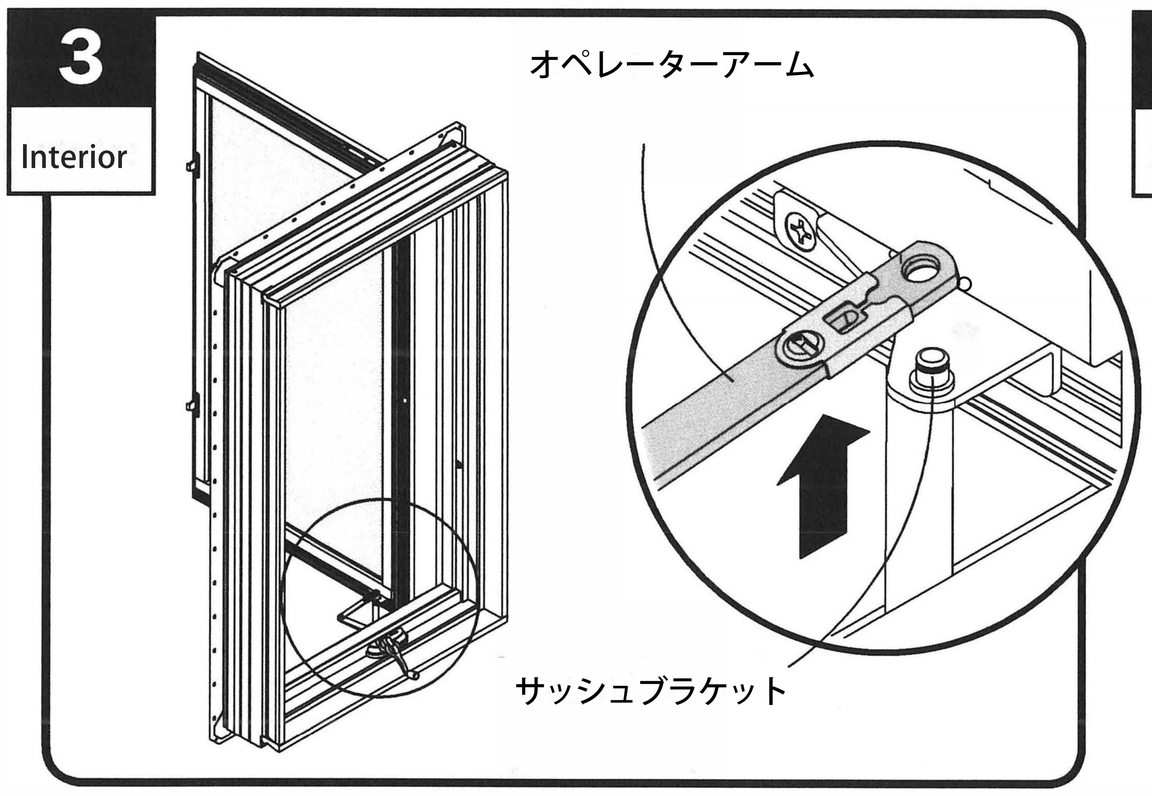

サッシュブラケットからオペレーターアームを
持ち上げます。

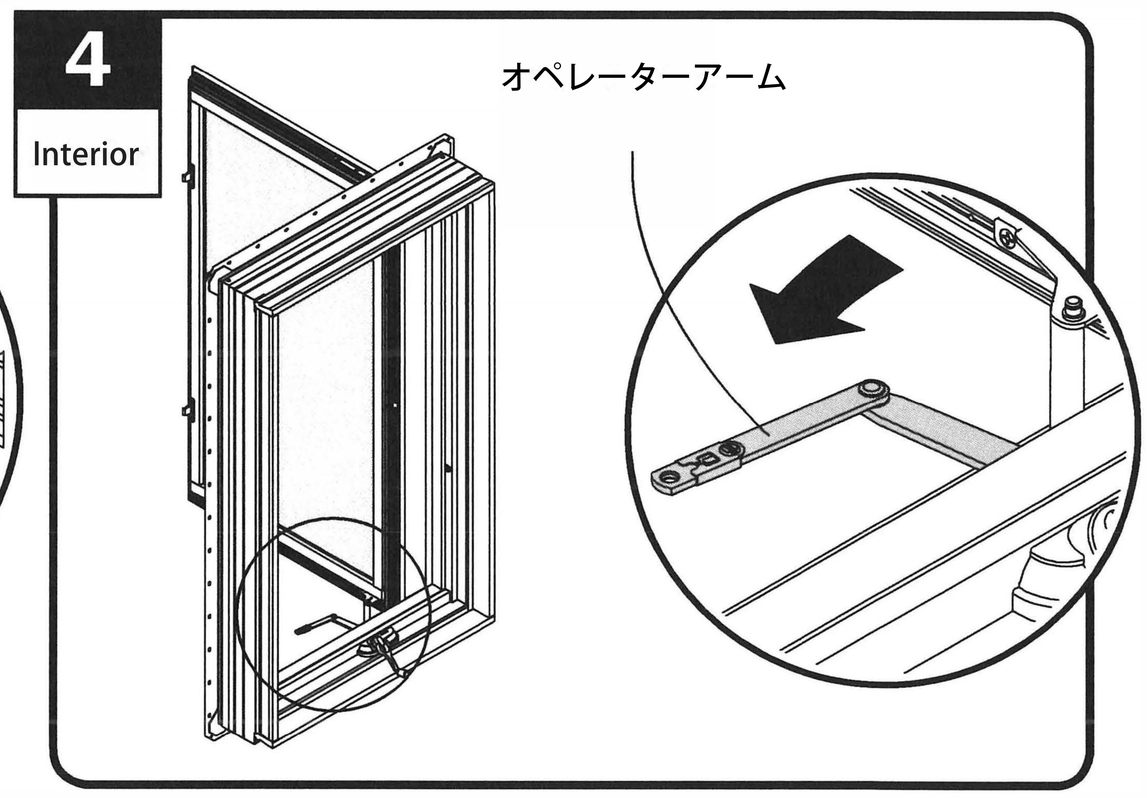

オペレーターアームをサッシから離して
回転させます。

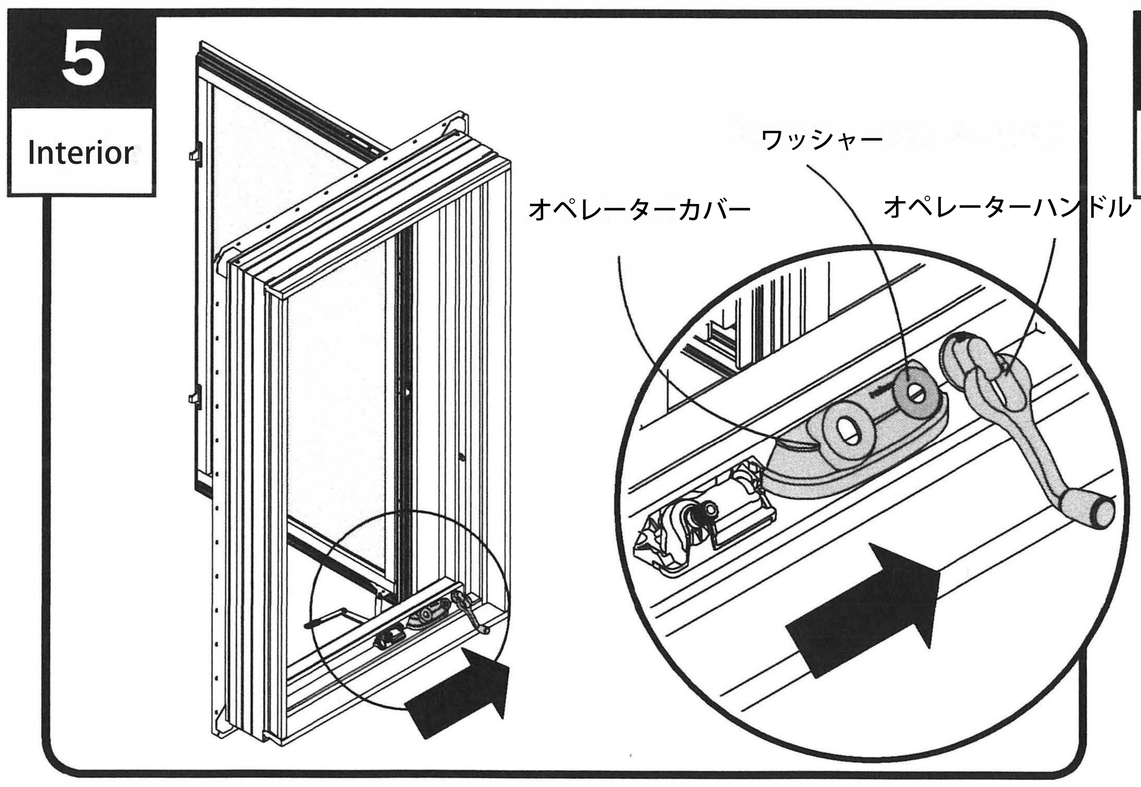

オペレーターハンドル、ワッシャー、
オペレーターカバーを取り外します。

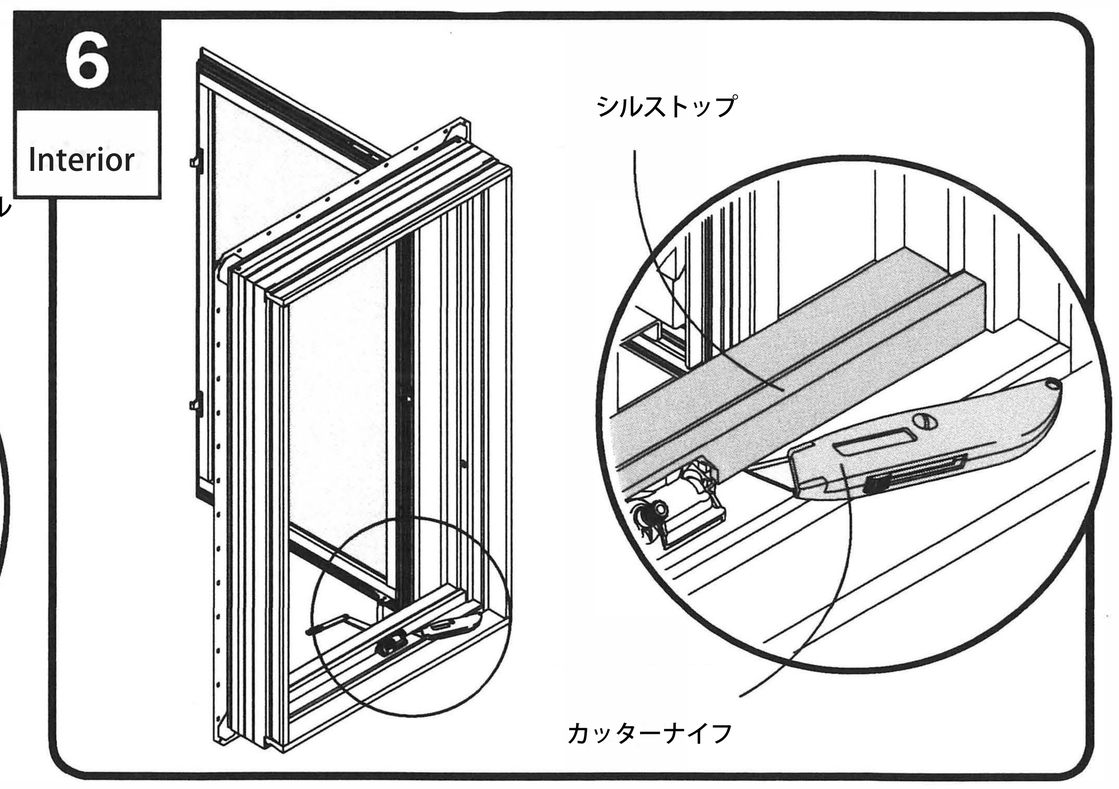

フレームとシルストップの間の接着を
カッターナイフなどの刃物ではがします。

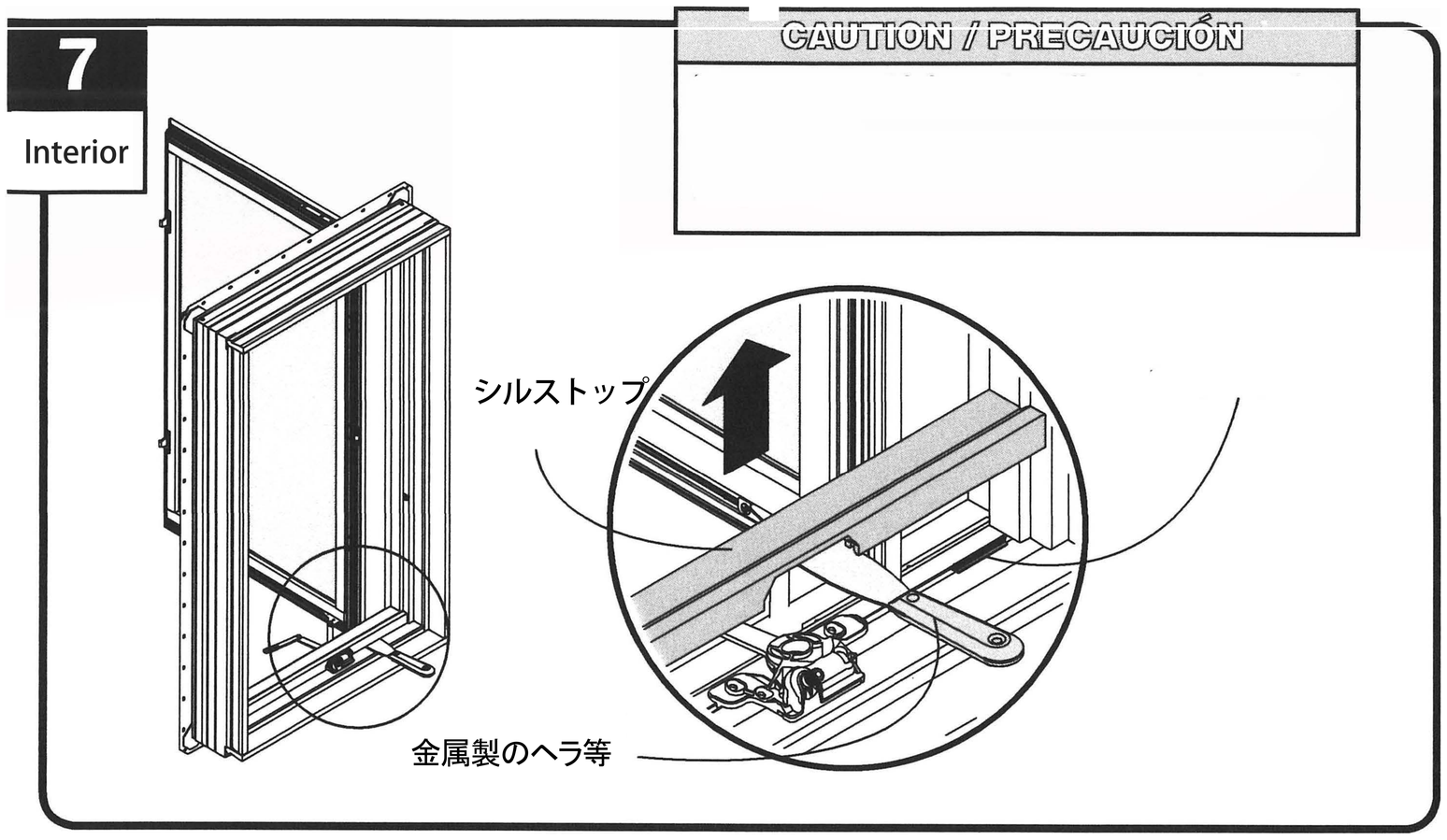

シルストップを金属製のヘラを差し込み、取り外します。

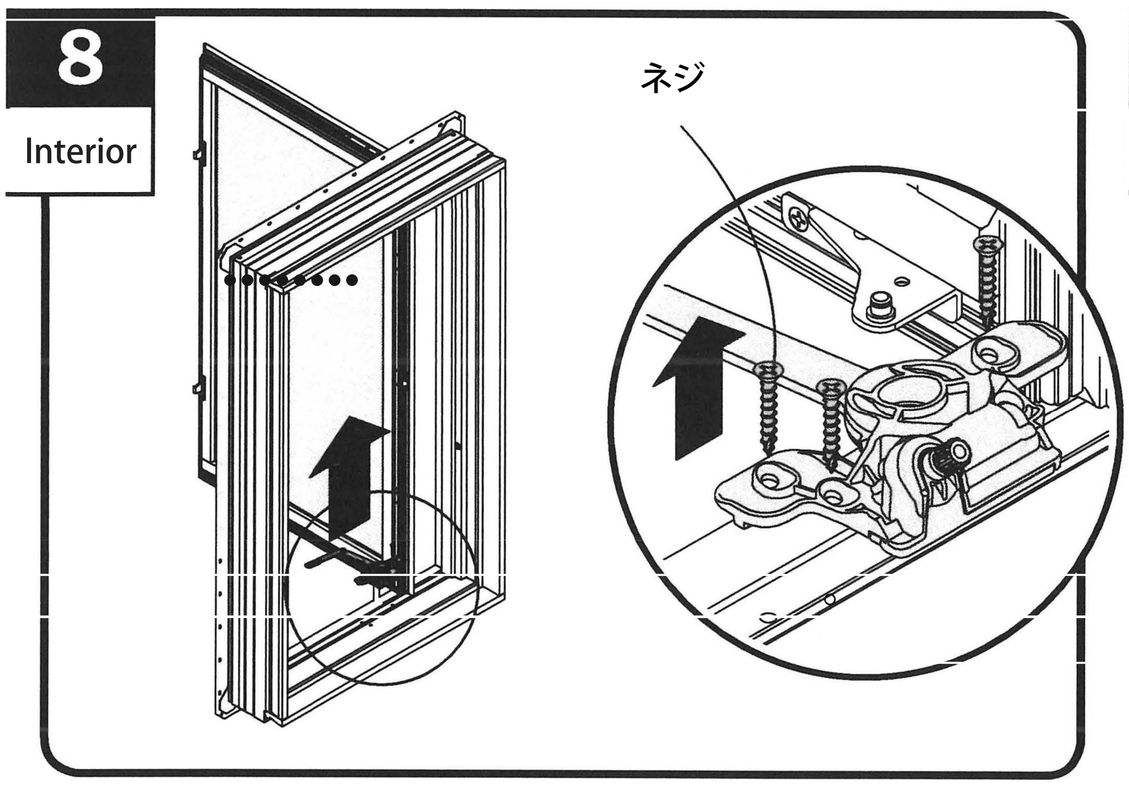

オペレーターベースからネジを外し、
保管して下さい。
窓のサイズによってはネジが3本の場合と、
5本の場合があるので、注意してください。

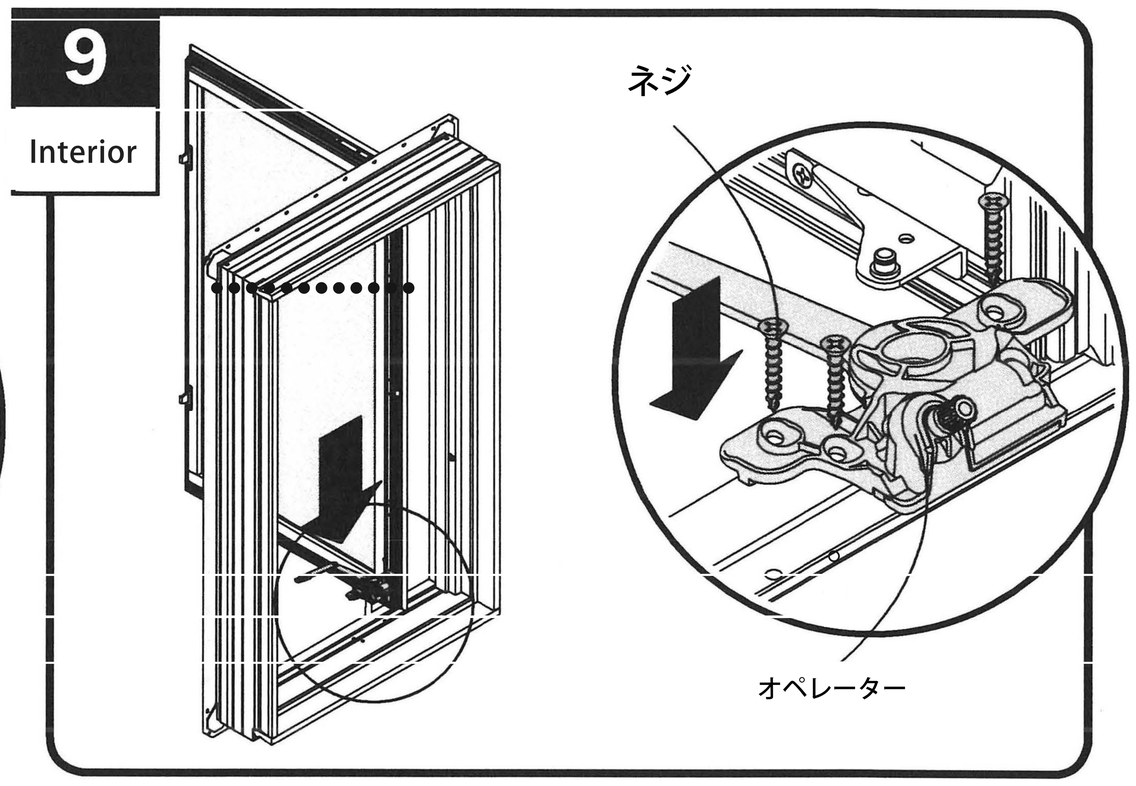

新しいオペレーターをフレームのネジ穴に合わせ、
固定してください。
窓のサイズによってはネジが5本必要な場合が
あります。

オペレーター、シルストップ、ハンドルカバーの順に付け直し、
オペレーターアームをサッシに
再度取り付けて完成です。
新しいオペレーターに交換した後は、7から2の手順にさかのぼって元に戻します。